Schnitt Fassade M 1:25

Prinzipskizze Verschattung Achsen 10/ B bis I

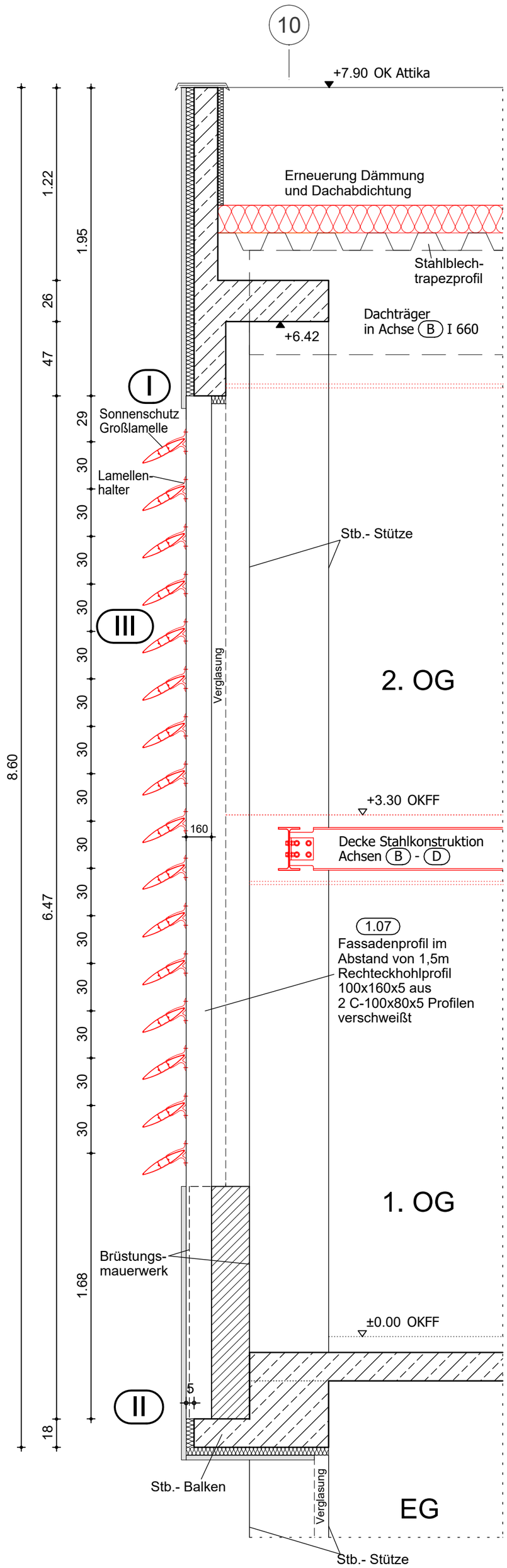

Detail I M 1:10

Schnitt

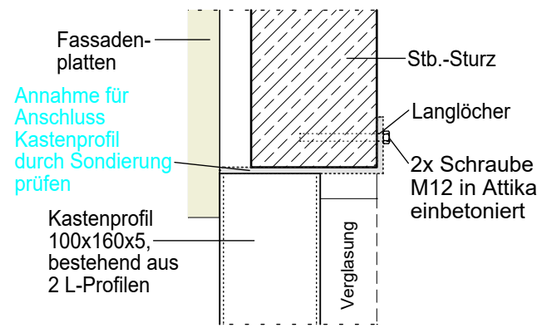

Detail III M 1:10

Schnitt

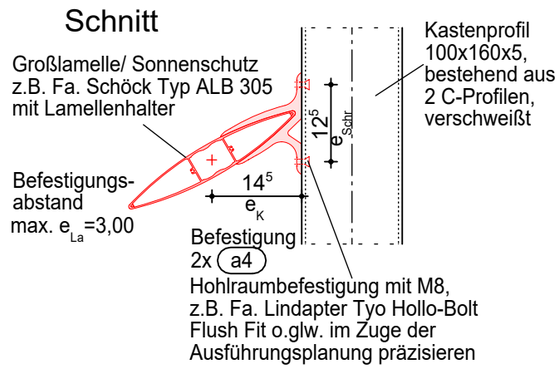

Detail II M 1:10

Schnitt 1-1

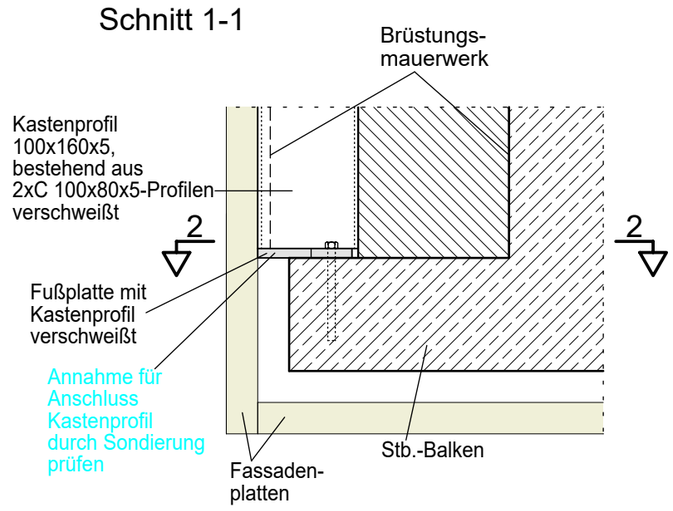

Schnitt 2-2

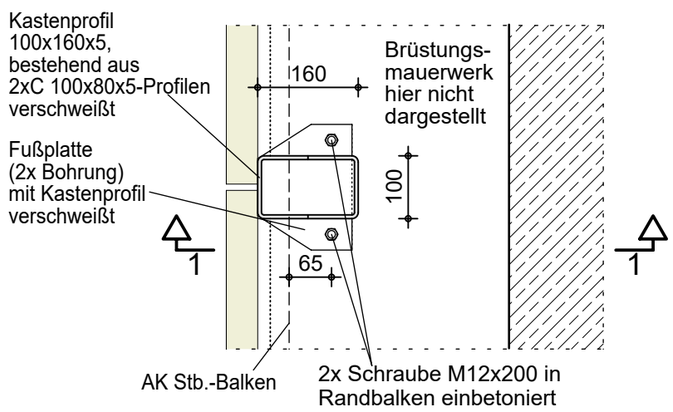

Legende, Baustoffe:

siehe Plan Nr. P1

a4 - Hohlraumbefestigung M8 mit BAZ,
z.B. Fa. Lindapter, Hollo-Bolt Flush Fit o.glw.

Alle Höhenkoten beziehen sich auf
OKFF 1. OG Hauptbühne = ±0,00m = +10,50 NN

Projekt

Sanierung des Theaterhauses
Uckermärkische Bühnen
Berliner Straße 46-48
16303 Schwedt

Bauherr **Stadt Schwedt/Oder**

Dr.-Theodor-Neubauer-Str. 5
16303 Schwedt/Oder
Tel:
Fax:

Zeichnung

Positionsplan
Südostfassade, Bereich Achse 10/B-H
Verschattung, Schnitt, Details

Genehmigungsplanung

Datum	Blattgröße	bearb.	geprüft
17.03.2025	450/400		
Maßstab		Plan-Nr.	Index
1:25, 1:10		**P5.2**	

Index	Änderungen	Datum	gez.
a			
b			
c			